Geïsoleerde sandwichpanelen
Nederland & België

Protected by Kingspan WARRANTY

QuadCore AWP gevelpanelen
Technische informatie

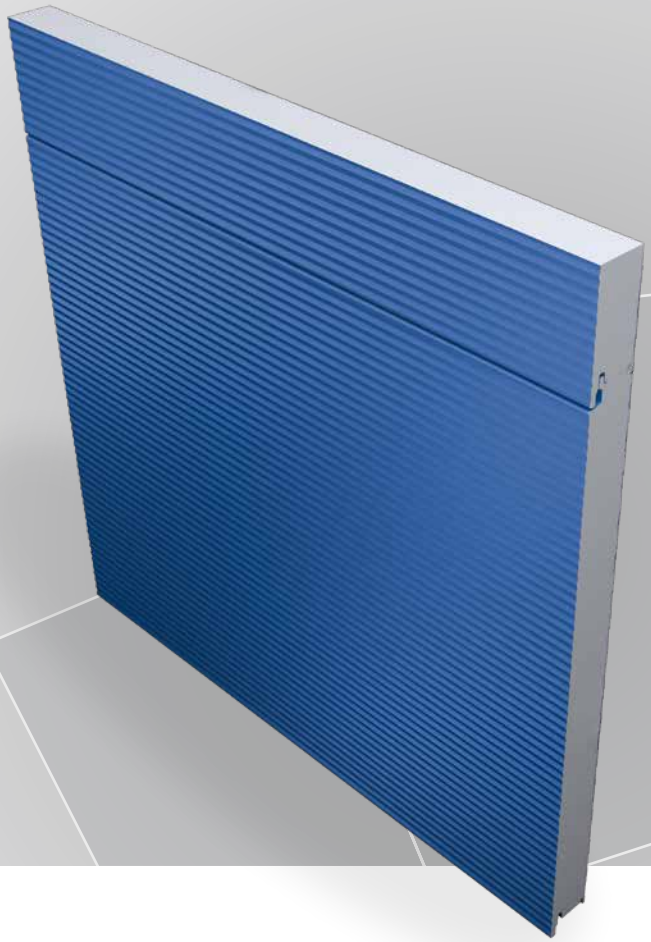

POWERED BY QuadCore® TECHNOLOGY

Kingspan®

Technische informatie

Beschrijving

QuadCore AWP gevelpanelenomvat het assortiment geïsoleerde gevelpanelen met QuadCore isolatiekern. Het gevelpaneelsysteem met onzichtbare bevestiging is verkrijgbaar in zeven afzonderlijke profileringen. De panelen kunnen in de lengte of breedte (verticaal of horizontaal) en/of gebogen worden toepast, afhankelijk van de profilering. Daarnaast zijn de QuadCore AWP gevelpanelen verkrijgbaar in Longspan-uitvoering. Dit betekent dat ze hetzelfde profiel hebben, maar een grotere overspanning realiseren.

Toepassing

QuadCore AWP gevelpanelen zijn uitermate geschikt voor commerciële en industriële gebouwen met een hightech uitstraling waarbij esthetiek en markant voorkomen een belangrijke rol spelen. Dankzij de zeven profileringen en de mogelijkheid om deze te combineren voor verschillende visuele effecten ontstaat een ongeëvenaarde ontwerpvrijheid voor architecten.

Lengten

Standaardlengten (m)	1,8 tot 13,4
Langere lengten (niet-standaard) (m)	13,4 tot 17,5
Kortere lengten (niet-standaard) (m)	Korter dan 1,8

Opmerking: bij niet-standaard lengten kunnen additionele kosten en transportbeperkingen van toepassing zijn.

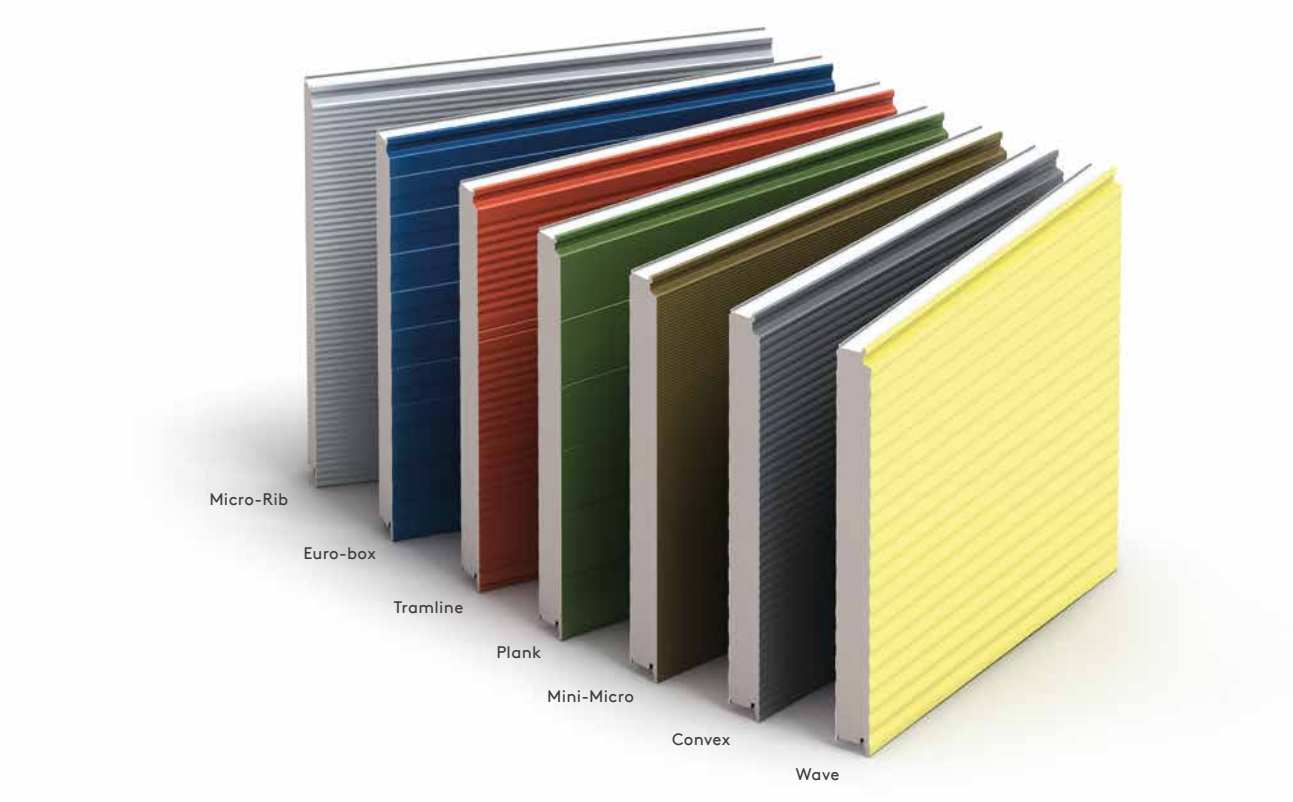

Profileringen

Figuur 1 op pagina 7 toont gedetailleerde informatie over de diverse profielen.

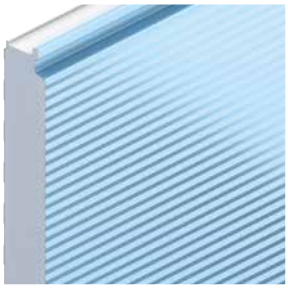

Micro-Rib

Euro-box

Mini-Micro

Convex

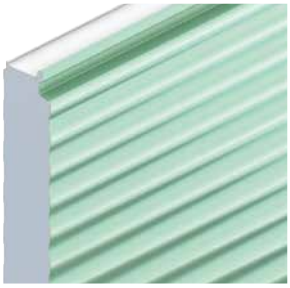

Wave

Plank

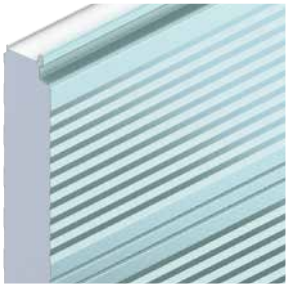

Tramline

Technische informatie

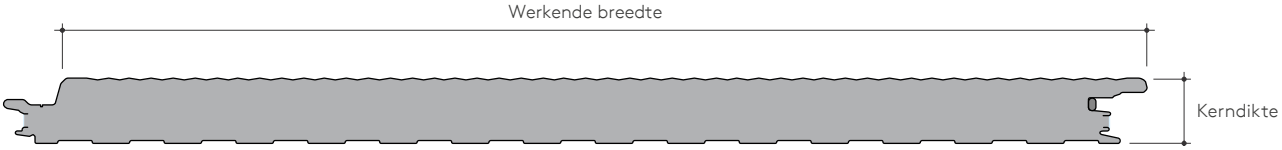

Afmetingen, gewicht & thermische prestaties

Werkende breedte (mm)†	Rekenmethode	600, 900, 1000, 1100 en 1200 *								
Kerndikte (mm)		45	60	70	80	90	100	120	140	150
U-waarden (W/m²K)	*NTA8800/VEA*	0,44	0,31	0,24	0,23	0,20	0,18	0,15	0,13	0,12
R_c-waarden (m²K/W)	*NTA8800/VEA*	2,15	3,05	4,10	4,20	4,80	5,35	6,45	7,55	8,10
Gewicht (kg/m²) 0,5 staal** / 0,4 staal (AWP)		9,0	9,6	10,0	10,4	10,8	11,2	12,0	12,8	13,2
Gewicht (kg/m²) 0,63 staal / 0,63 staal (AWP Longspan)		-	-	-	13,23	13,63	14,03	14,83	15,63	16,03

De isolatiewaarden van de bovenstaande panelen zijn berekend conform de EN 14509:2013 en NTA8800:2023 (incl. bevestigers en overgangsweestanden).

† Profiel Tramline alleen verkrijgbaar in werkende breedte van 1000 mm
* De werkende breedte van 1100 mm is niet verkrijgbaar in Tramline, Wave en Convex.
** Profiel Plank alleen leverbaar met 0,63 mm buitenplaat.

Isolatiemateriaal

QuadCore AWP gevelpanelen bestaan uit een QuadCore isolatiekern met lambdawaarde (warmtegeleidingscoëfficiënt) λ = 0,018 W/mK. Door de lage bijdrage aan de opwarmingvande aarde levert de isolatiekern credits voor duurzaamheidscertificeringsystemen zoals BREEAM op. De QuadCore isolatiekern is niet schadelijk voor de ozonlaag (zero ODP) en in diverse uitvoeringen leverbaar.

Brandveiligheid

De panelen hebben een FM Approval 4880, 4881 & 4882 (KS600-1000). De panelen voldoen aan de Europese brandclassificatie B-s1, d0 conform de EN 13501-1:2018.

Akoestische prestaties

Frequentie (Hz)	63	125	250	500	1000	2000	4000	8000
SRI (dB)	20	15	17	23	18	25	40	46

QuadCore AWP gevelpanelen hebben een gewogen akoestische geluidsreductie van Rw = 25 dB.

Luchtdichtheid

Bij toepassing van geïsoleerde dak- en gevelpanelen van Kingspan kan een totale luchtdichtheid worden behaald van 3 m³/u/m² bij 50 Pa bij standaard detaillering. Afhankelijk van nauwkeurige montage en detaillering kan een betere luchtdichtheid worden bereikt.

Materialen & coatings

Substraat

- Standaard dikte buitenplaat 0,5 mm (S280GD), standaard dikte binnenplaat 0,4 mm (S220GD) + ZA thermisch verzinkt zink/aluminium gegalvaniseerd Staal conform EN 10346:2015.
- Roestvrij staal type 304 conform EN 10088:2014, dikte binnenplaat 0,4 mm.

Coatings – buitenplaat:

- Kingspan XL Forté: Bestaat uit een meerlaagse organische plastisol coating, uitgevoerd met een traditionele ledermotief-afwerking, dikte 200 µm.
- Kingspan Spectrum: Bestaat uit een meerlaagse polyurethaan (PU) coating met een gecoate semi-glanzende afwerking met licht korrelig effect, dikte 55 µm.
- Kingspan Altaris: Bestaat uit een meerlaagse (tot vier verflagen) PVDF-coating met pure kleuren.

Coatings – binnenplaat:

- Kingspan CLEAN*safe* 15: Deze polyester (PE) coating, dikte 15 µm, is ontwikkeld voor toepassing als binnenafwerking van geïsoleerde panelen. Standaard kleur is 'helder wit' met een gemakkelijk te reinigen oppervlak.
- Kingspan CLEAN*safe* 25: Deze polyester (PE) coating, dikte 25 µm, is ontwikkeld voor toepassing als binnenafwerking van geïsoleerde panelen bij een geconditioneerd binnenklimaat.
- Kingspan CLEAN*safe* 120: Deze polyvinylchloride (PVC) coating, dikte 120 µm, is ontwikkeld voor toepassing als binnenafwerking van geïsoleerde panelen voor ruimten waarbij een hoge mate van hygiëne is vereist en waarbij de panelen regelmatig dienen te worden gereinigd.
- Kingspan CLEAN*safe* 304: Deze roestvrij stalen binnenplaat is ontwikkeld voor toepassing als binnenafwerking van geïsoleerde panelen voor gebouwen met een agressief binnenklimaat.
- Kingspan AQUA*safe* 55: Deze polyurethaan (PU) coating, dikte 55 µm, is ontwikkeld voor toepassing als binnenafwerking van geïsoleerde panelen voor zwembaden.
- Kingspan AQUA*safe*: Deze plastisol coating, dikte 200 µm, is ontwikkeld voor toepassing als binnenafwerking van geïsoleerde panelen voor ruimten met een hoge luchtvochtigheid.
- Kingspan FARM*safe*: Deze coating is ontwikkeld voor toepassing als binnenafwerking van geïsoleerde panelen voor de agrarische sector.

Afdichting

Standaard voorzien van een fabrieksmatig aangebrachte dichting in de langsnaad.

Toleranties

	Producttolerantie in (mm)	
Paneel lengte	-5	+5
Werkende breedte	-2	+2
Dikte	-2	+2
Haaksheid	-3	+3

Opmerking: bovenstaande en overige toleranties conform EN 14509:2013.

Kwaliteit en duurzaamheid

QuadCore AWP gevelpanelen zijn vervaardigd uit materialen van de hoogste kwaliteit,
met behulp van state-ofthe-art productieapparatuur die voldoet aan strenge normen van kwaliteitscontrole volgens EN ISO 9001 standaard. Hierdoor wordt de betrouwbaarheid en levensduur voor lange termijn gewaarborgd.

De panelen worden daarnaast geproduceerd onder Milieumanagementsysteem EN ISO 14001 en voldoen aan OHSAS 18001 Arbomanagementsysteem.

QuadCore AWP gevelpanelen zijn BES 6001 gecertificeerd 'Good' voor het op verantwoorde wijze vervaardigen van duurzame bouwmaterialen.

Garantie

Kingspan biedt een totaalgarantie tot 25 jaar op de structurele en thermische prestaties van haar panelen en een garantie tot 40 jaar op haar coatings (afhankelijk van projectspecifieke informatie).

Milieu

De gevelpanelen met een QuadCore isolatiekern zijn voorzien van een EPD en kunnen worden toegepast in de Milieuprestatie berekening, productspecifieke gegevens zijn te vinden in de Nationale Milieudatabase op **www.milieudatabase.nl**

Verpakking

QuadCore AWP gevelpanelen worden standaard positief gestapeld met buitenzijde naar boven. De onder- en langszijden worden beschermd met schuim en houten verpakking en het gehele pakket is voorzien van folie.

	Aantal panelen per verpakking (max.)								
Dikte (mm)	**45**	**60**	**70**	**80**	**90**	**100**	**120**	**140**	**150**
> 1.5 m	23	18	15	13	10	10	8	7	5
< 1.5 m	44	34	28	24	18	18	14	12	8
< 1.0 m	66	51	42	36	27	27	21	18	12

Opmerking: bij niet-standaard lengten kunnen additionele kosten en transportbeperkingen van toepassing zijn.

Levering

Alle leveringen (tenzij anders aangegeven) worden door middel van wegtransport naar de projectlocatie vervoerd. Het lossen is de verantwoordelijkheid van de klant.

Montage-instructies

Montage-instructies zijn te downloaden op onze website of verkrijgbaar via Kingspan Technical Services.

Technische informatie

Accessoires

Figuur 2 op pagina 11 toont gedetailleerde informatie over de diverse voegprofielen.

Materiaal	Beschrijving / Opties	AWP	Longspan
Staal	Zonder inzetstuk	✓	✓
	Voorzien van een verzonken of vlak stalen inzetstuk	✓	✓
Staal	Slank voegprofiel verkrijgbaar zonder inzetstuk, met een vlak of verzonken inzetstuk,of met een rubber pakking	✓	–
Staal	Opstaand voegrofiel	✓	✓
Aluminium	Geëxtrudeerd voegprofiel met een verzonken aluminium inzetstuk	✓	✓
	Voorzien van een vlak aluminium inzetstuk	✓	✓
Aluminium	Fotolijsteffect met verticaal en horizontaal opstaande aluminium voegkappen	✓	✓

Figuur 1

Alle afmetingen worden vermeld in mm.

Detailweergave van profilering

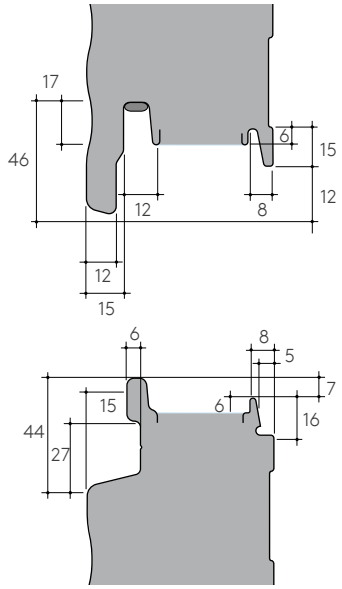

Profilering Micro-Rib

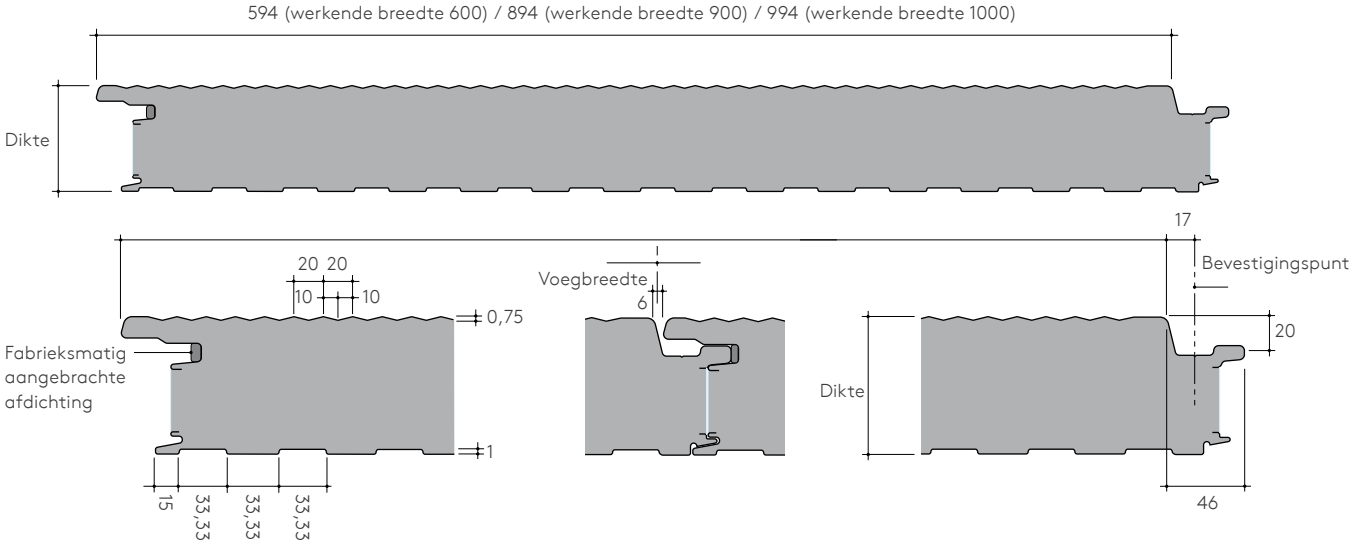

Technische informatie

Profilering Euro-box

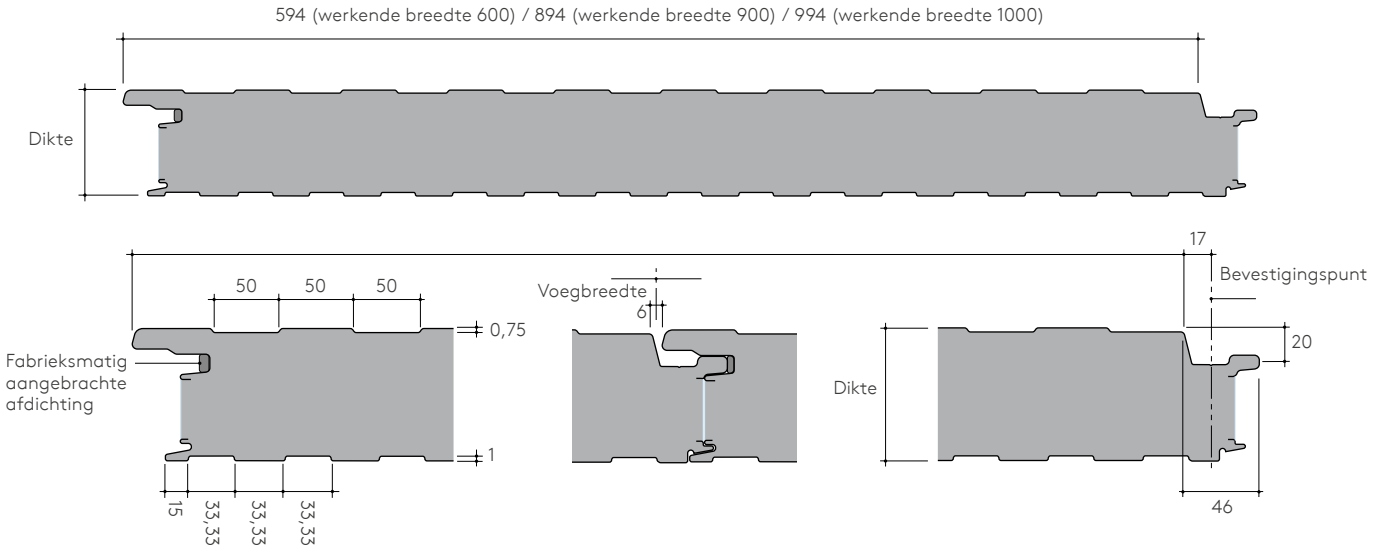

Profilering Tramline

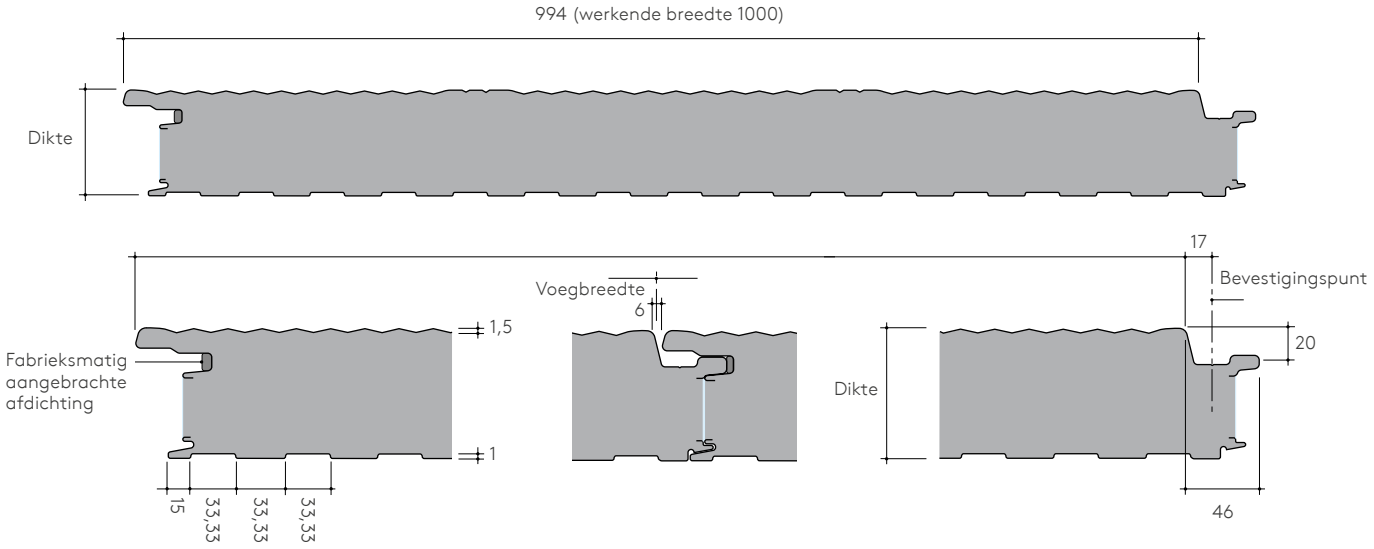

Profilering Plank

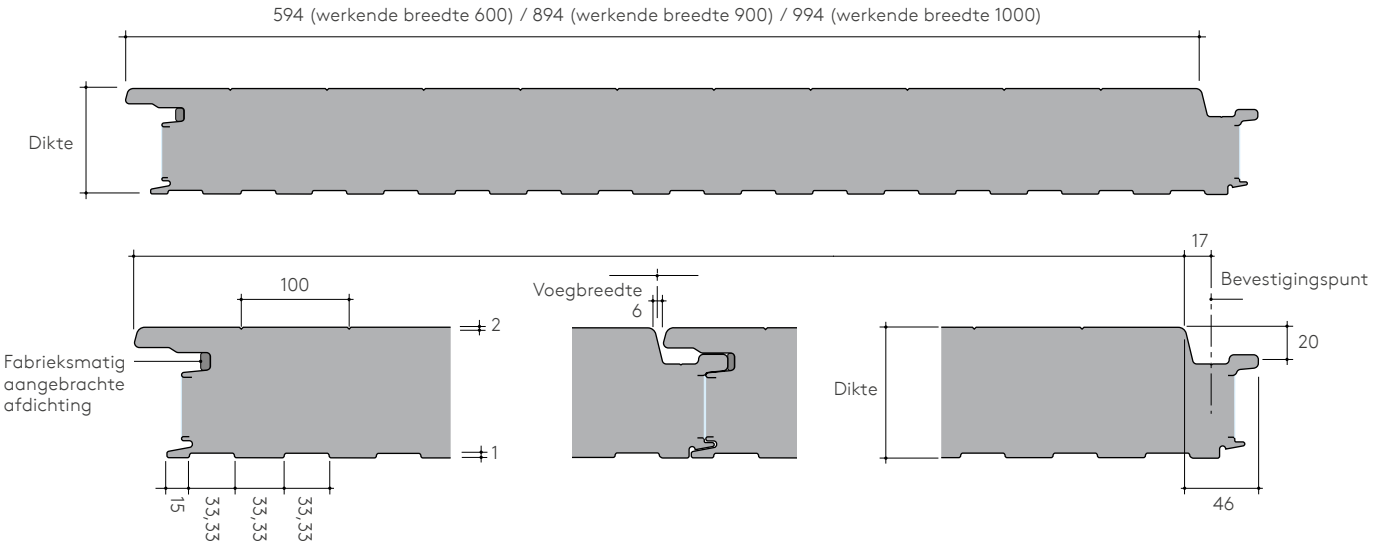

Profilering Mini-Micro

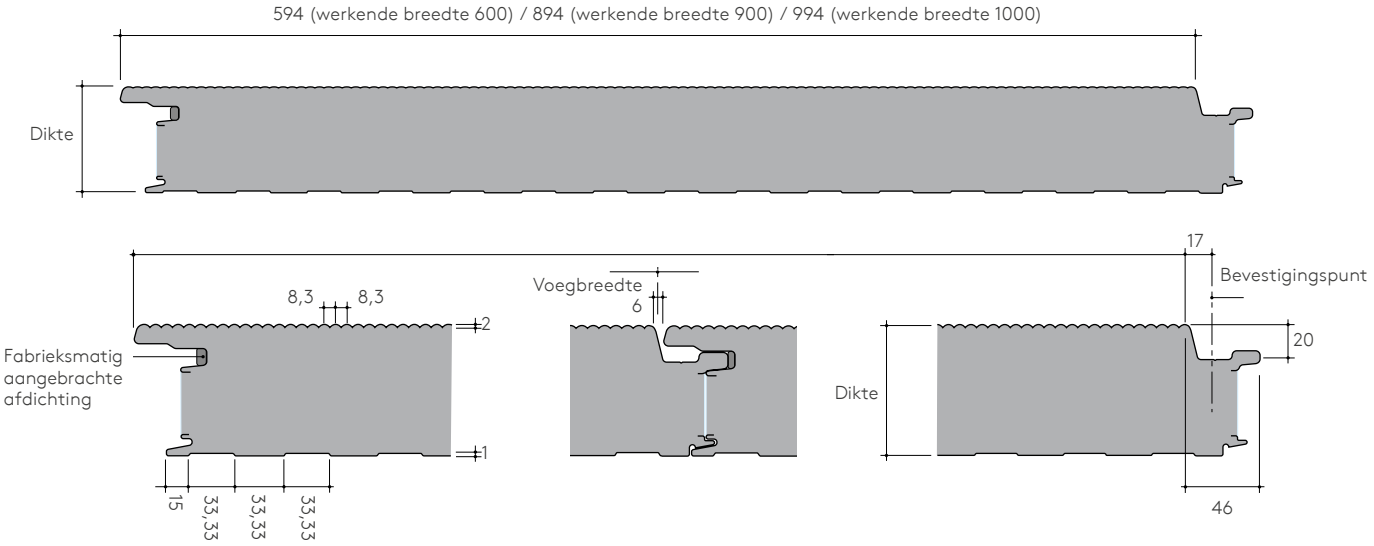

Technische informatie

Profilering Convex

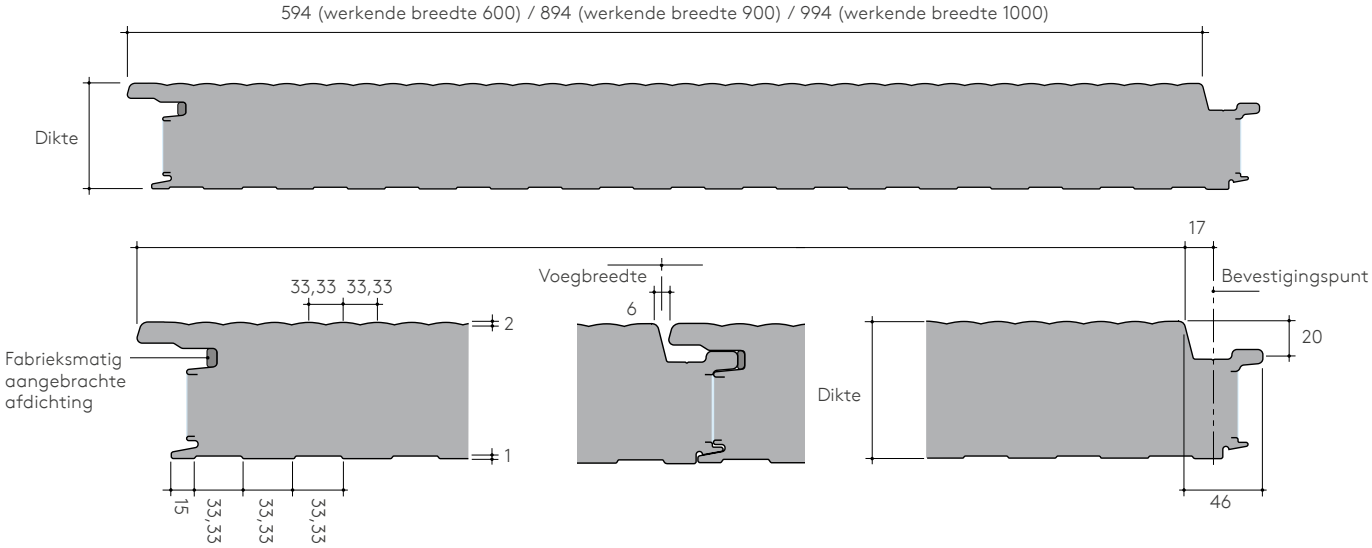

Profilering Wave

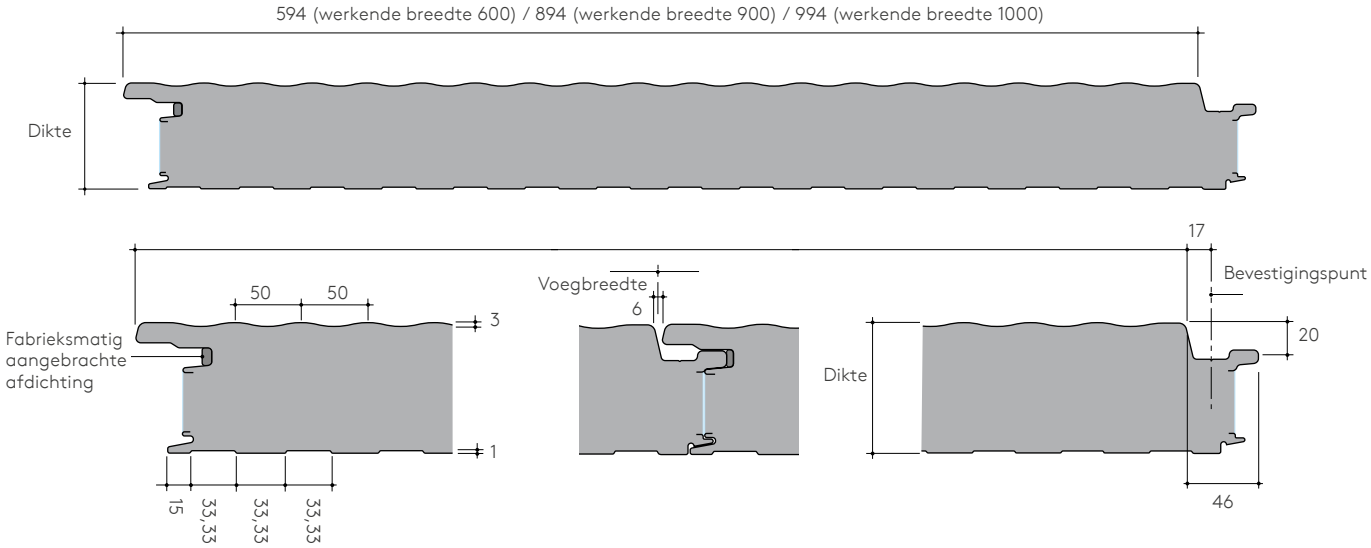

Figuur 2

Alle afmetingen worden vermeld in mm.

Verticale voegdetails optie A

Alleen voor de profileringen Micro-Rib, Euro-Box, Tramline, Plank, Mini-Micro, Convex en Wave.

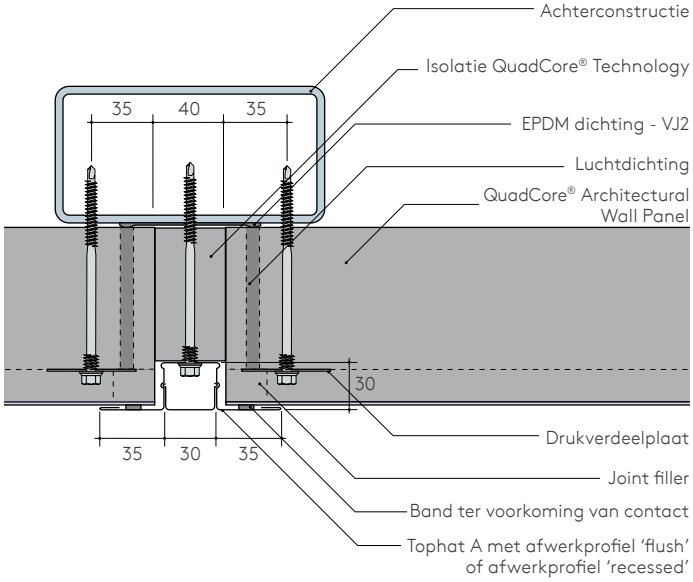

Verticale voegdetails optie B

Alleen voor de profileringen Micro-Rib, Euro-Box, Tramline, Plank, Mini-Micro, Convex en Wave.

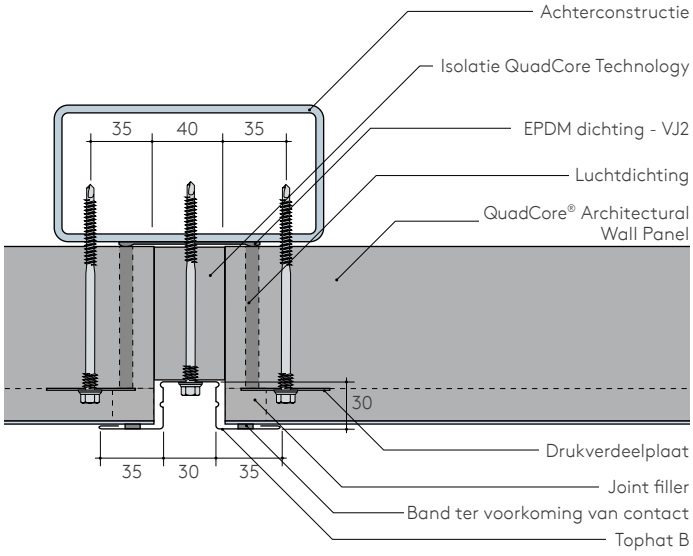

Technische informatie

Verticale voegdetails optie C

Alleen voor de profileringen Micro-Rib, Euro-Box, Tramline, Plank, Mini-Micro, Convex en Wave.

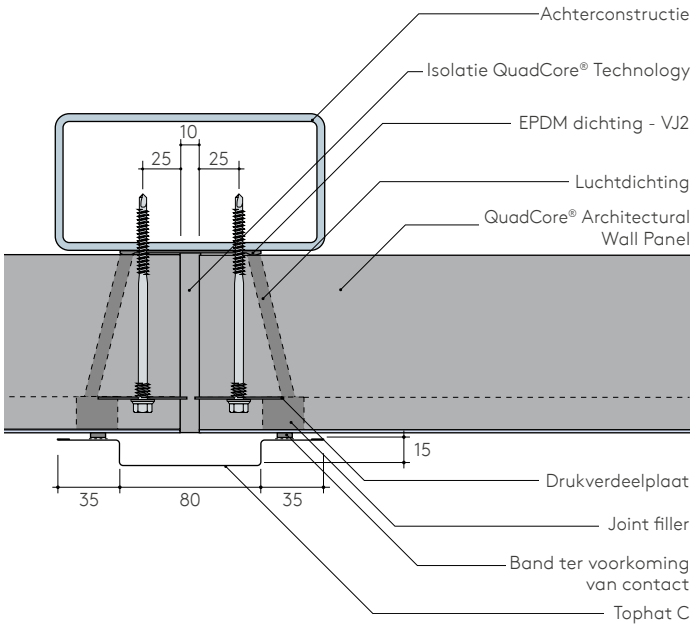

Verticale voegdetails optie D

Alleen voor de profileringen Micro-Rib, Euro-Box, Tramline, Plank, Mini-Micro, Convex en Wave.

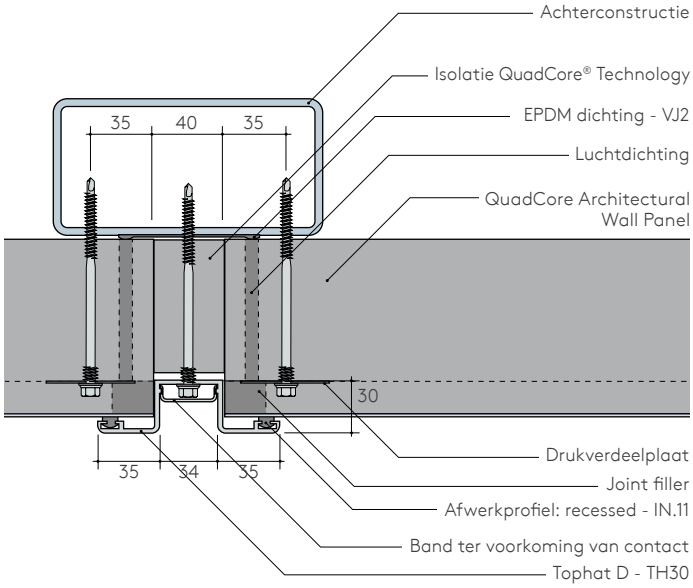

Verticale voegdetails optie E

Alleen voor de profileringen Micro-Rib, Euro-Box, Tramline, Plank, Mini-Micro, Convex en Wave.

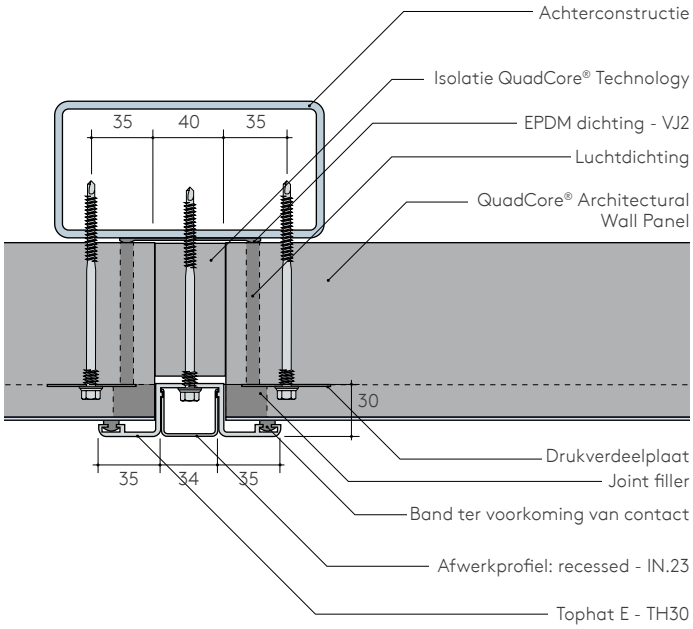

Verticale voegdetails optie F (MG02)

Alleen voor de profileringen Micro-Rib, Euro-Box, Tramline, Plank, Mini-Micro, Convex en Wave.

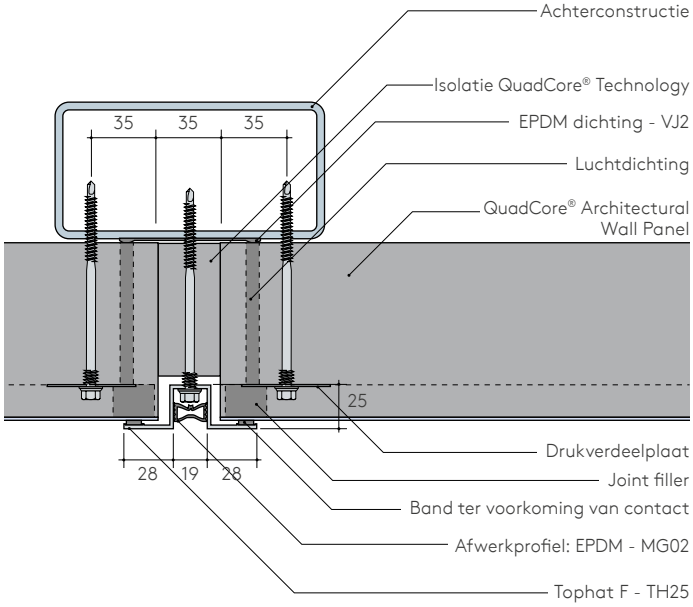

Technische informatie

Verticale voegdetails optie F (MX02)

Alleen voor de profileringen Micro-Rib, Euro-Box, Tramline, Plank, Mini-Micro, Convex en Wave.

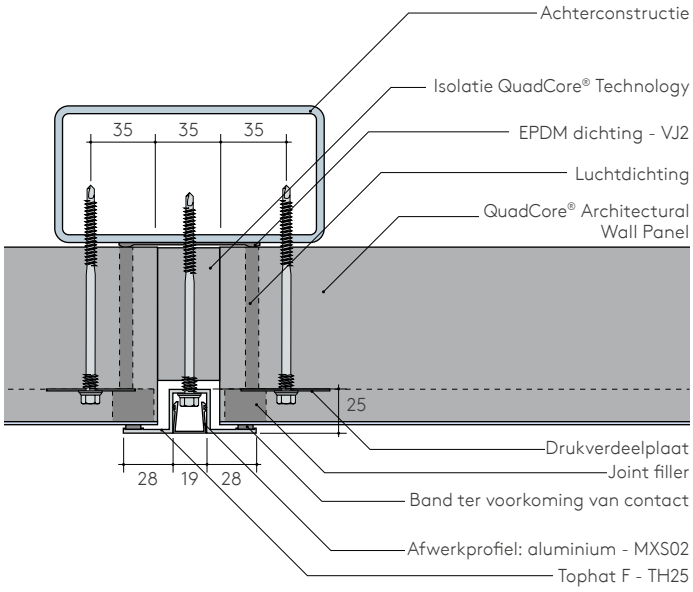

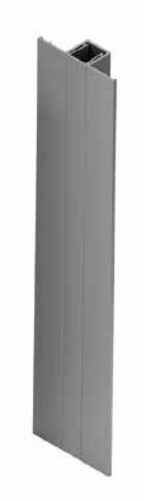

Verticale voegdetails optie G

Alleen voor de profileringen Micro-Rib, Euro-Box, Tramline, Plank, Mini-Micro, Convex en Wave.

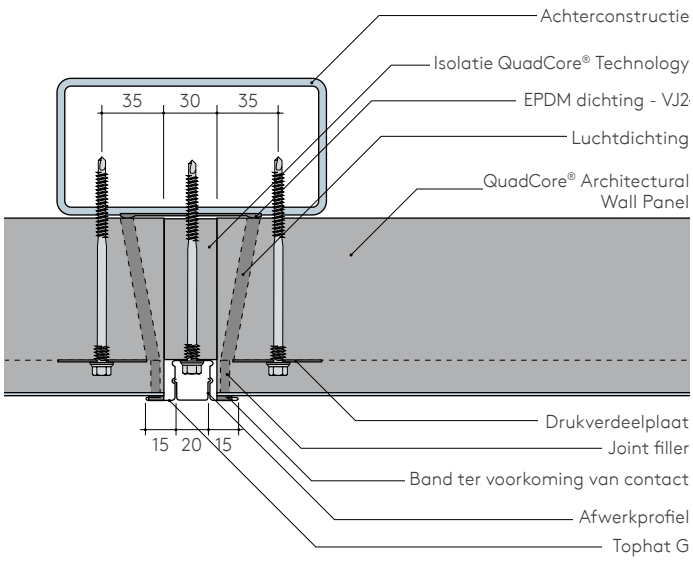

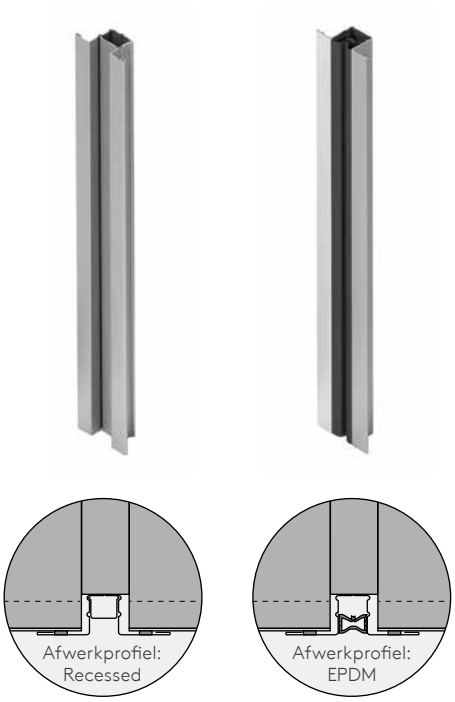

Contactgegevens

Nederland

Kingspan B.V.
Lingewei 8 | 4004 LL Tiel
Postbus 6565 | 4000 HN Tiel

T: +31 (0) 344 675 250
www.kingspanpanels.nl

België

Kingspan N.V.
Bouwelven 17
Industriepark Klein Gent
2280 Grobbendonk

T: +32 (0) 14 23 25 35
F: +32 (0) 14 23 25 39
www.kingspanpanels.be

Scan de QR-codes voor de meest recente gegevens van dit product.

Wij hebben de nodige maatregelen genomen om ervoor te zorgen dat alle informatie in deze publicatie correct is. Desalniettemin aanvaarden Kingspan B.V. & Kingspan N.V. geen aansprakelijkheid voor (druk)fouten of informatie die als misleidend zouden kunnen worden beschouwd. Suggesties voor, beschrijvingen, eindgebruik of toepassingen van producten en andere werkwijzen zijn slechts ter informatie opgenomen. Kingspan B.V. & Kingspan N.V. aanvaarden derhalve geen enkele aansprakelijkheid in deze.

11/10/2024